Détecteur de mouvement - Professional Line

HF 3360

Contact sec - rond, encastré
EAN 4007841 033712
Réf. 033712
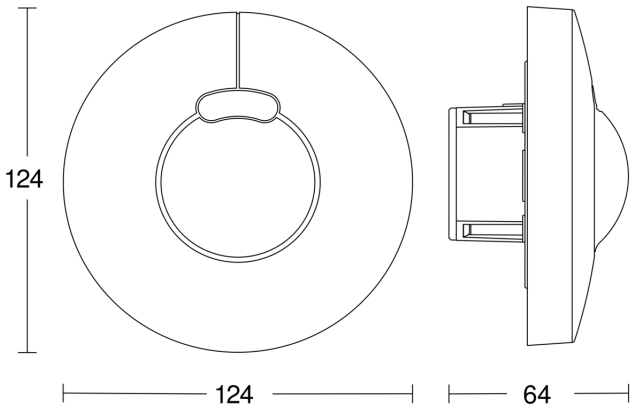
Dessin dimensionnel